File_No. I01-012-20

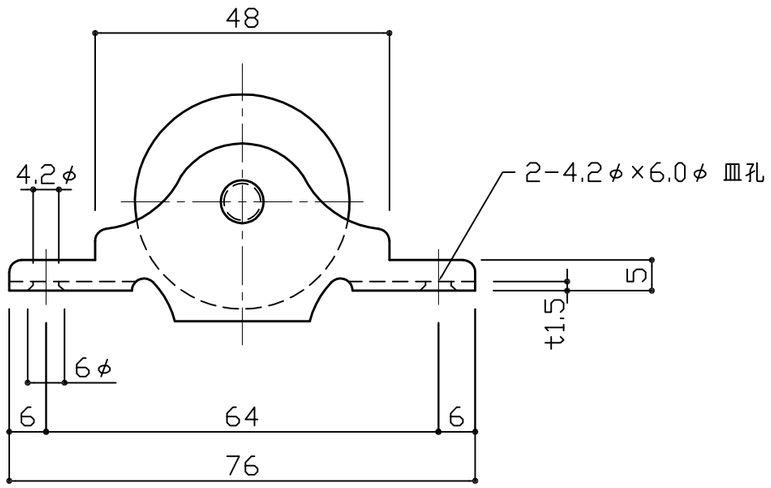

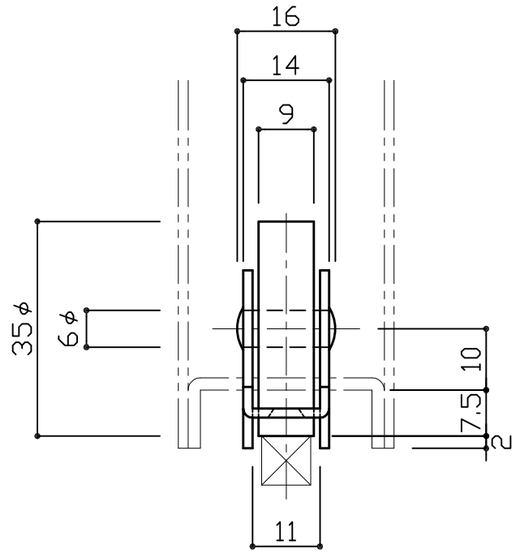

標準耐荷重：60kg（扉1枚に対し2個）

※車輪の台数を多くしても耐荷重が増えず、
扉自体が変形するなど、不具合の要因となりますので、
車輪数は、2個としてください。

※取付ビスは、別途ご用意願います

No	訂正箇所	年月日	訂正者
3			
2			
1			

図番	番号	品名	個数	材質	備考

設計	製図	検図	承認	尺度	1:1	材質	SUS-304	図番		品番	106-S
				日付	2016/11/11	仕上	電解研磨	品名	ステンレス角戸車		