File_No. I01-013-20

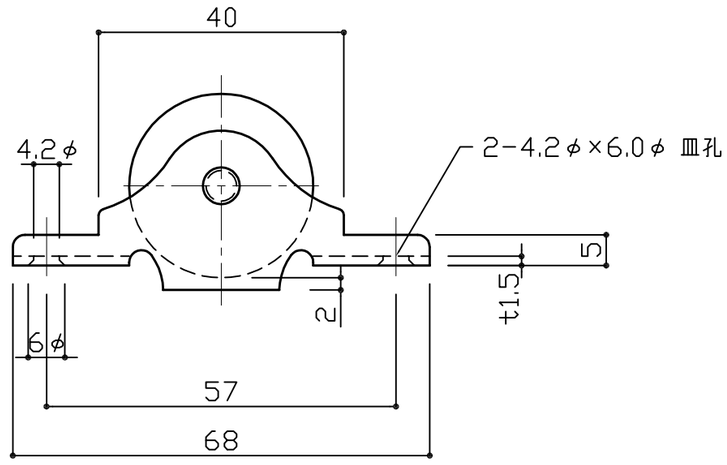


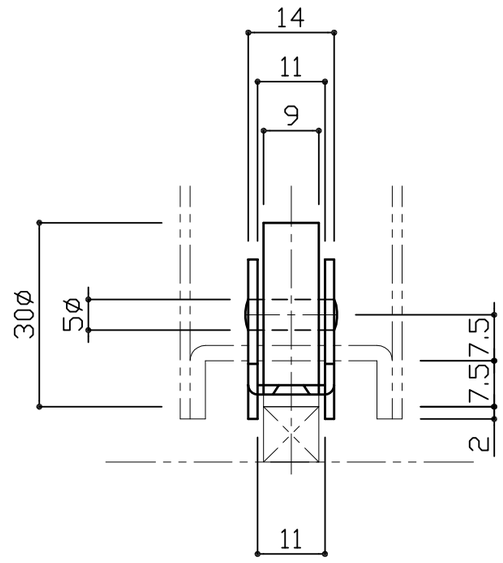


標準耐荷重：40kg（扉1枚に対し2個）

※車輪の台数を多くしても耐荷重が増えず、
扉自体が変形するなど、不具合の要因となりますので、
車輪数は、2個としてください。

※取付ビスは、別途ご用意願います

| No | 訂正箇所 | 年月日 | 訂正者 |
|---|---|---|---|
| 3 | | | |
| 2 | | | |
| 1 | | | |

| 設計 | 製図 | 検図 | 承認 | 尺度 1:1 | 材質 SUS-304 | 図番 | 品番 107-S |
|---|---|---|---|---|---|---|---|
| | | | | 日付 2016/11/11 | 仕上 電解研磨 | 品名 ステンレス角戸車 | |

| 図番 | 番号 | 品名 | 個数 | 材質 | 備考 |
|---|---|---|---|---|---|