File_No. D04-003-21

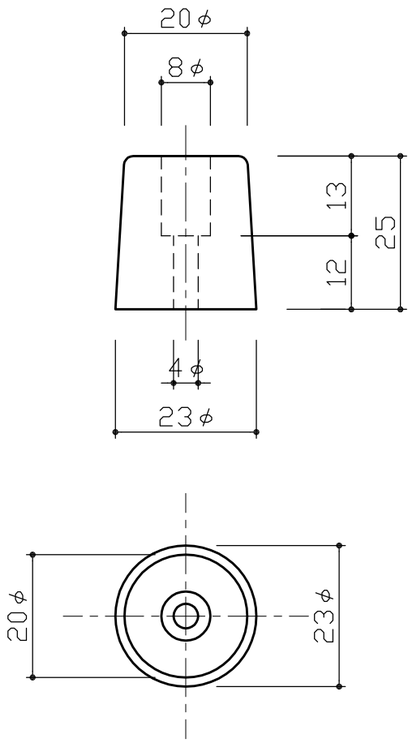

134-25N

黒色、白色

Aバインドタッピングネジ
φ4.0×35-1本 付属

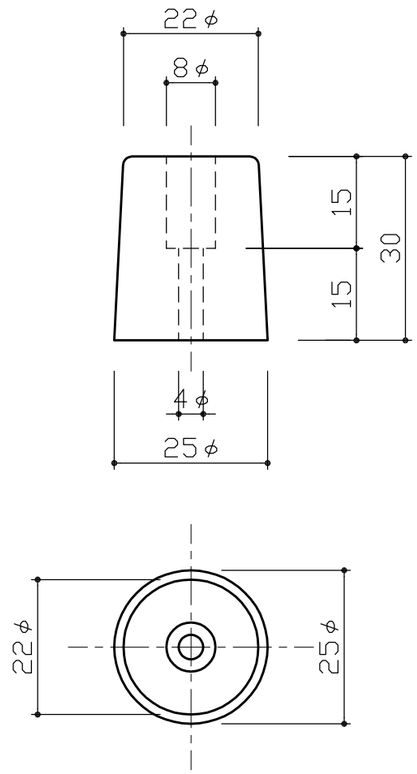

134-30N

黒色、白色

Aバインドタッピングネジ
φ4.0×35-1本 付属

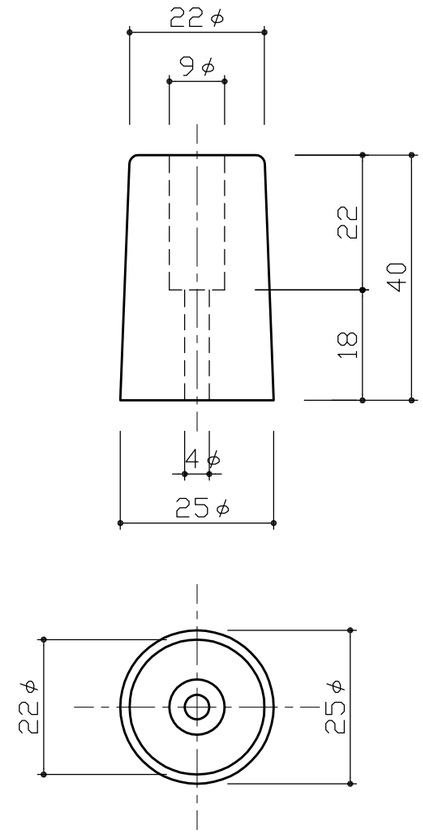

134-40N

黒色、白色

Aバインドタッピングネジ
φ4.0×45-1本 付属
（本体にワッシャーセット済）

No	訂正箇所	年月日	訂正者
3			
2			
1			

設計	製図	検図	承認	尺度 1:1	材質 熱可塑性エラストマー	図番	品番 134-25N,134-30N,134-40N
				日付 2019/3/1	仕上 素地	品名 ゴム戸当	

図番	番号	品名	個数	材質	備考