File_No. H05-003-20

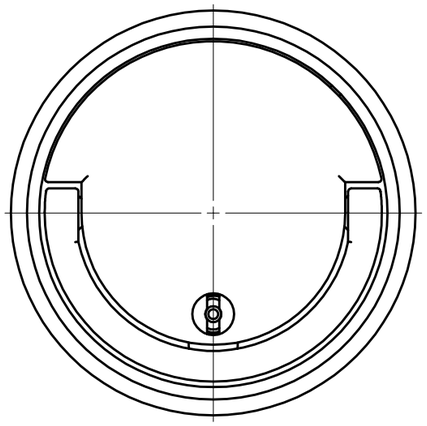

2433-K
キー付タイプ

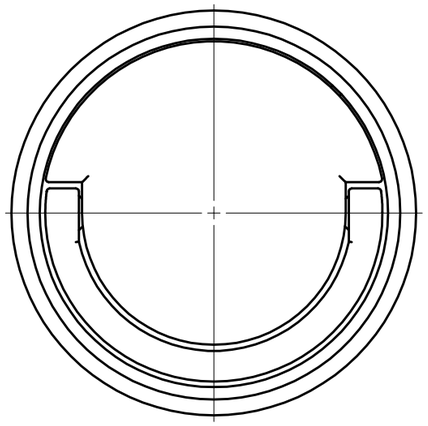

2433-N
キー無しタイプ

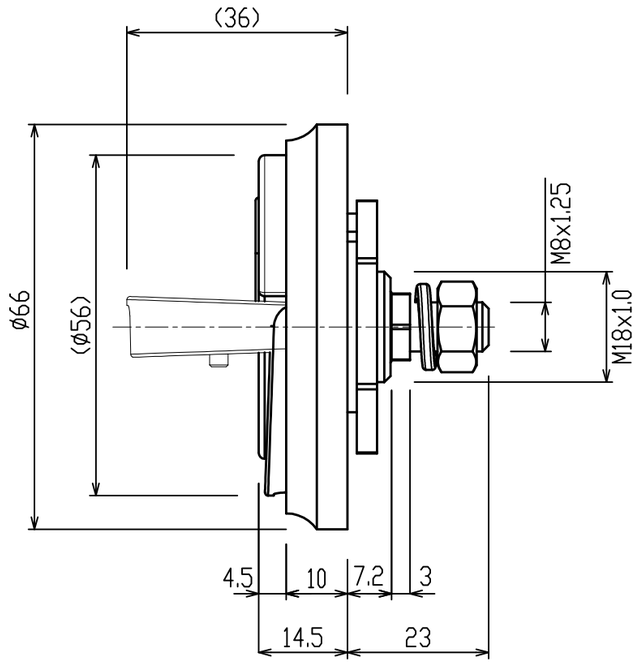

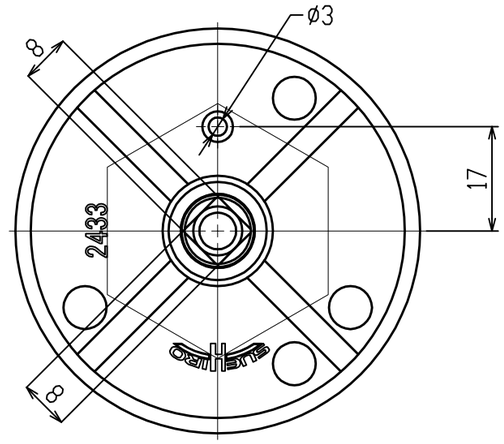

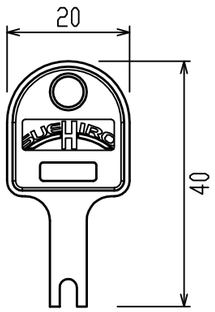

付属キー
(1本付属)

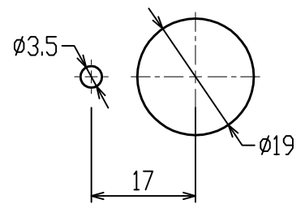

左吊扉パネル切欠き寸法図

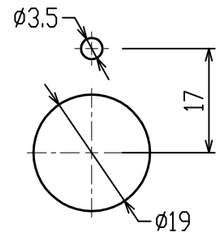

右吊扉パネル切欠き寸法図

スプリングワッシャー,M8ナット付

ハンドル止金についてはハンドル止金図を参照下さい。

※専用キー 1本付属しております

No	訂正箇所	年月日	訂正者
3			
2			
1			

図番	番号	品名	個数	材質	備考

設計	製図	検図	承認	尺度 1:1	材質 ZDC2	図番	品番 2433-N、2433-K
				日付 2016/6/14	仕上 シルバー塗装クリア仕上げ	品名 リングハンドル	