File_No. H03-002-20

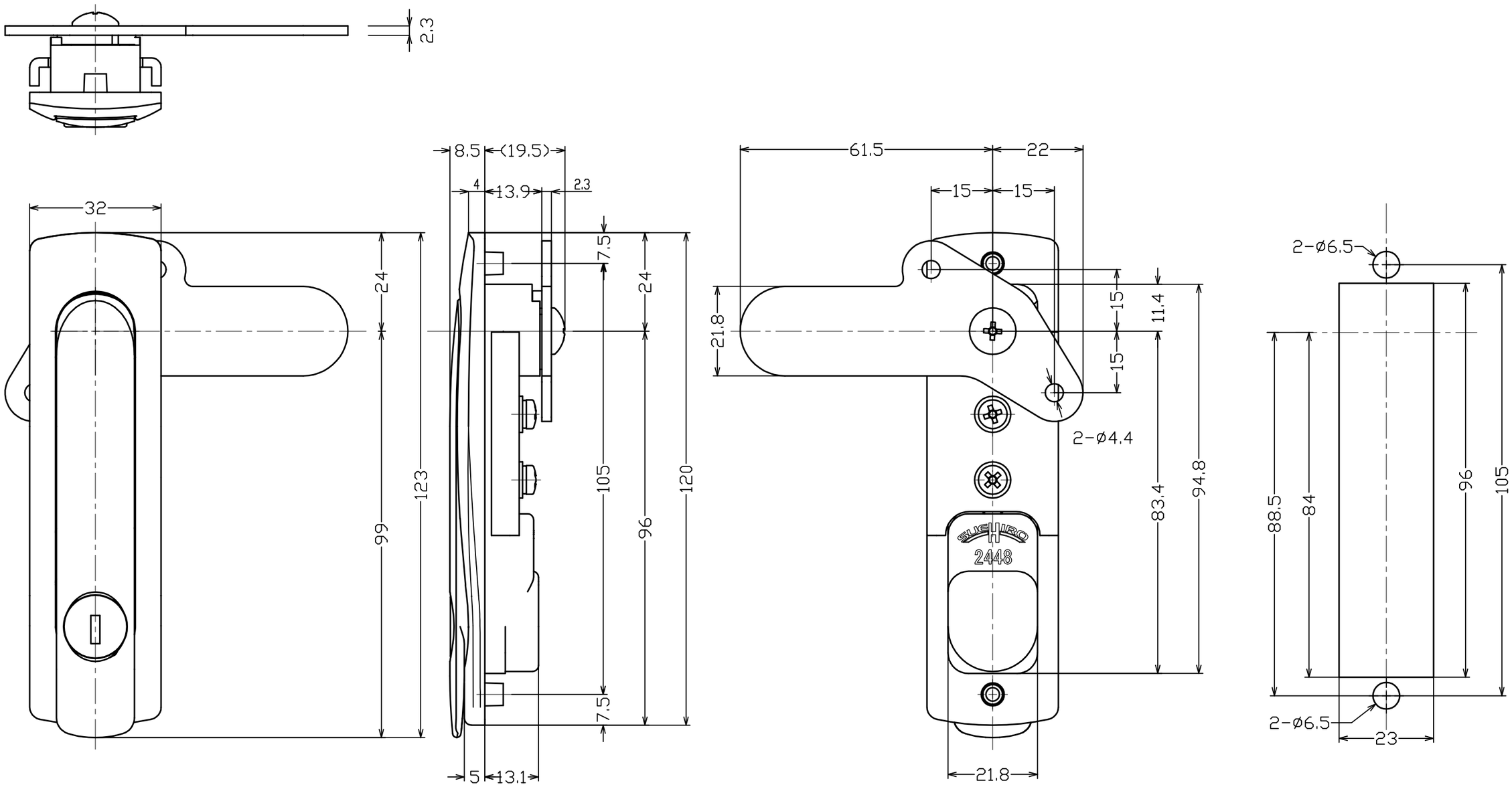

パネル切欠き寸法図

※ハンドル止金および取付ビスセット付属
※専用キー 2本付属しております。

No	訂正箇所	年月日	訂正者
3			
2			
1			

設計	製図	検図	承認	尺度 1:1	材質 ZDC2	図番	品番 2448-K-2
				日付 2016/6/14	仕上 サテンクロムメッキ	品名	回転式平面ハンドル

図番	番号	品名	個数	材質	備考