File_No. D05-004-10

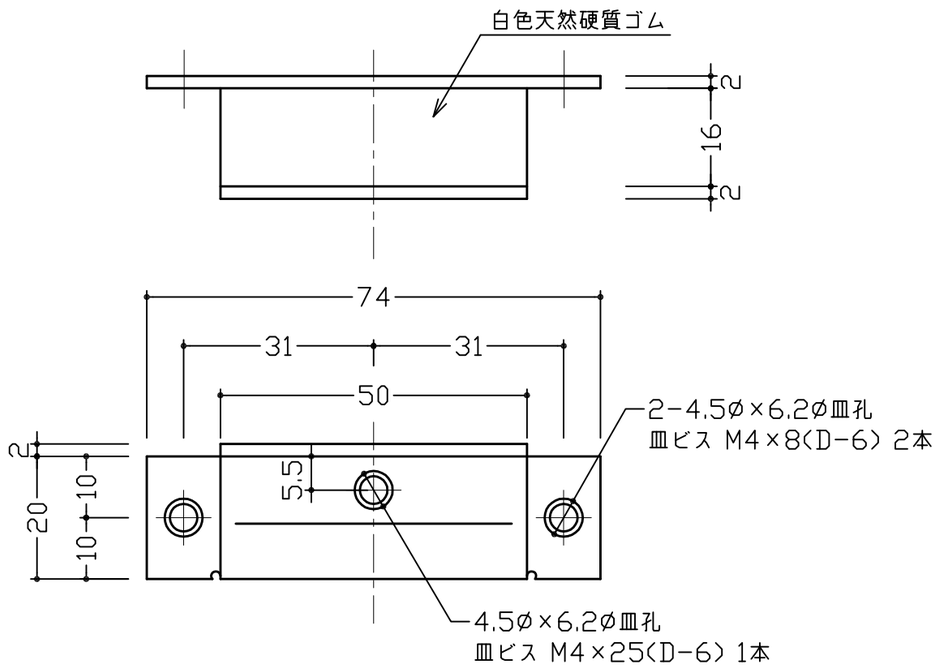

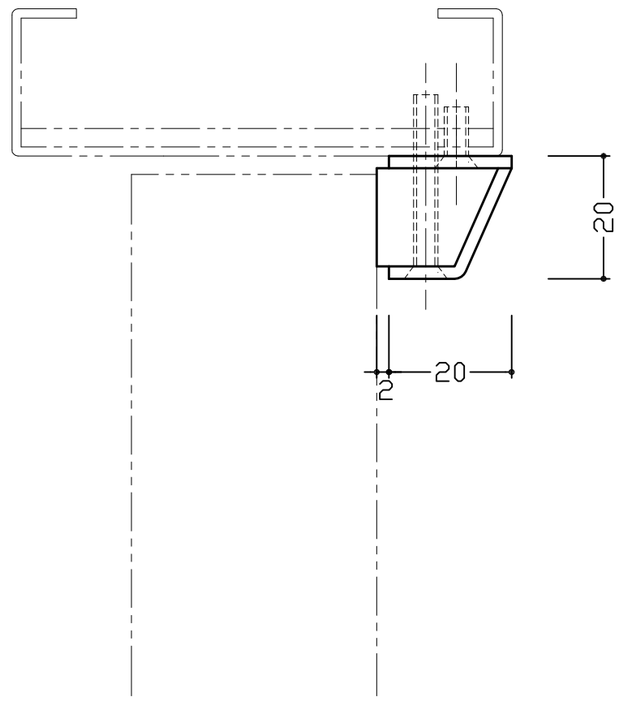

※取付ビス M4×25(D-6) 1本、M4×8(D-6) 2本付属

No	訂 正 箇 所	年 月 日	訂正者
3			
2			
1			

設 計	製 図	検 図	承 認	尺度 1:1	材質 SUS-304	図番	品番 136-N
				日付 2016/5/12	仕上 ヘアーライン	品名 召合せ戸当	

図 番	番号	品 名	個数	材 質	備 考