File_No. L04-003-20

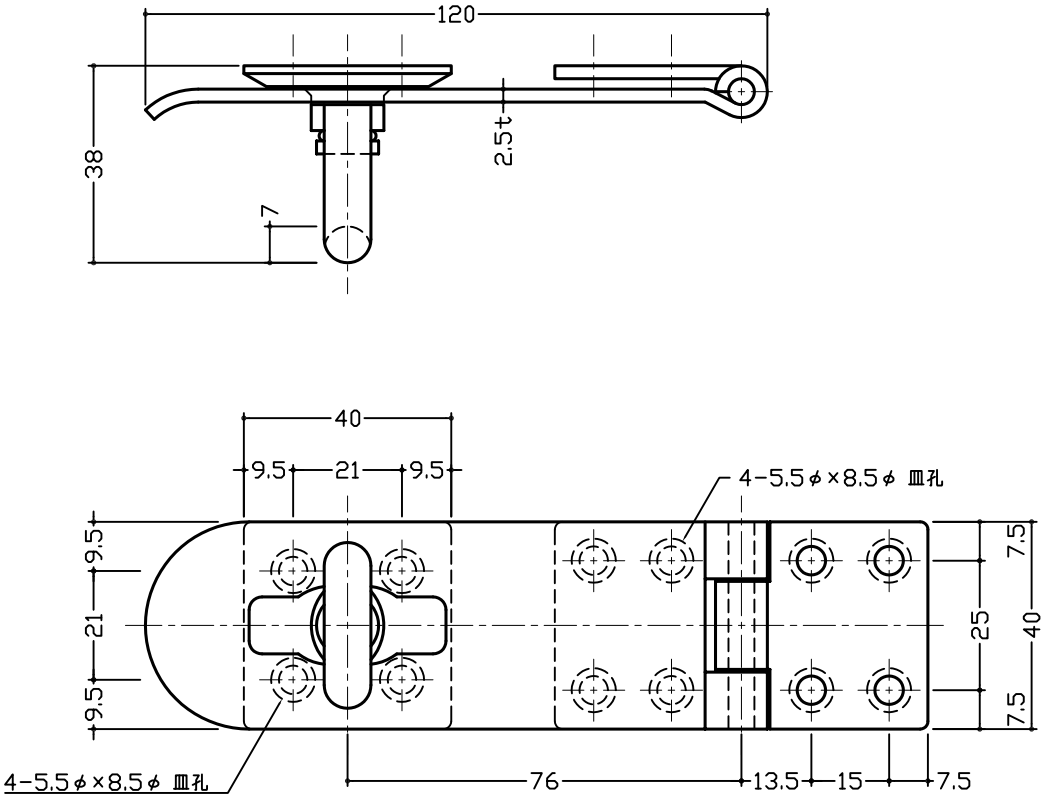

※SUS皿木ネジ　3.5φ×20：8本付属
※鋼製建具にご使用の際には、取付ビスを別途ご用意願います。
推奨ビス：8-M4×10(D-8)

No	訂　正　箇　所	年 月 日	訂正者
3			
2			
1			

設　計	製　図	検　図	承　認	尺度	1：1	材質	SUS-304	図番		品番	15-S-120
				日付	2021/9/1	仕上	電解研磨	品名	ステンレス外部掛金		

図　番	番号	品　名	個数	材　質	備　考