File_No. L05-003-10

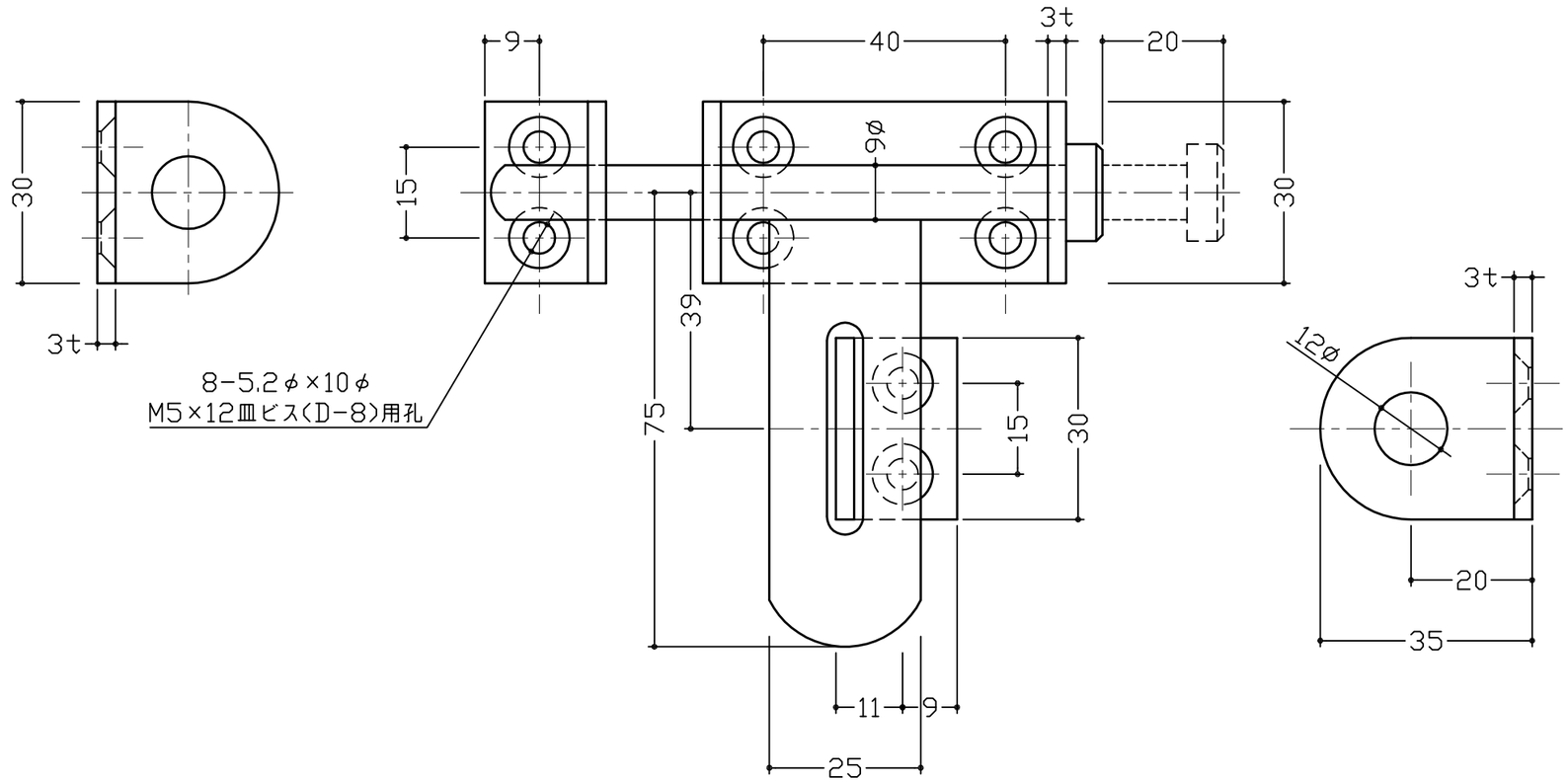

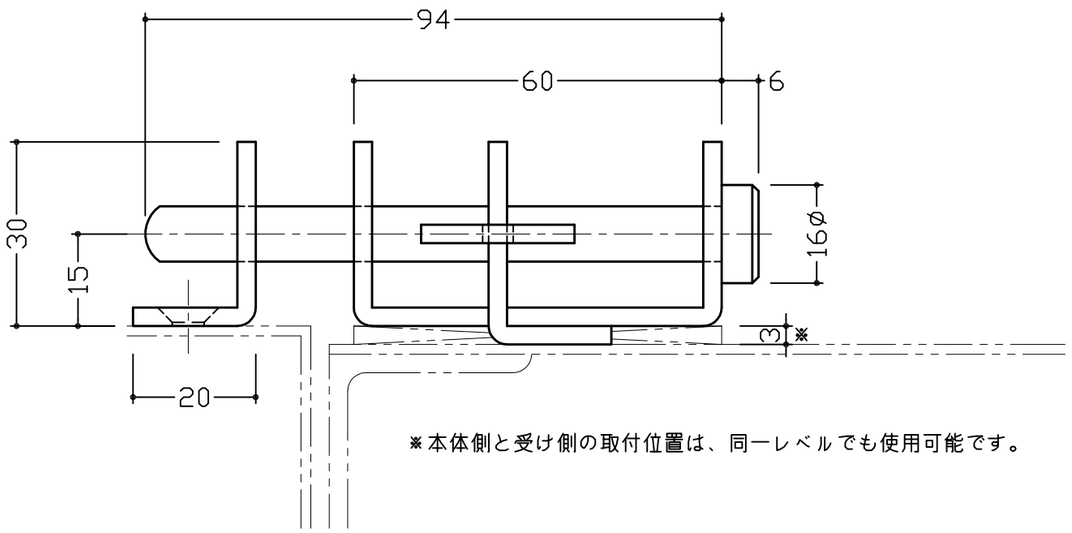

※本体側と受け側の取付位置は、同一レベルでも使用可能です。

取付ビス等は、お客様でご用意願います。

No	訂正箇所	年月日	訂正者
3			
2			
1			

図番	番号	品名	個数	材質	備考
		18-S		SUS-304	電解研磨

設計	製図	検図	承認	尺度 1:1	材質 図示による	図番	品番 18-S
				日付 2016/5/16	仕上 図示による	品名 カンヌキ締り	