File_No. L05-007-20

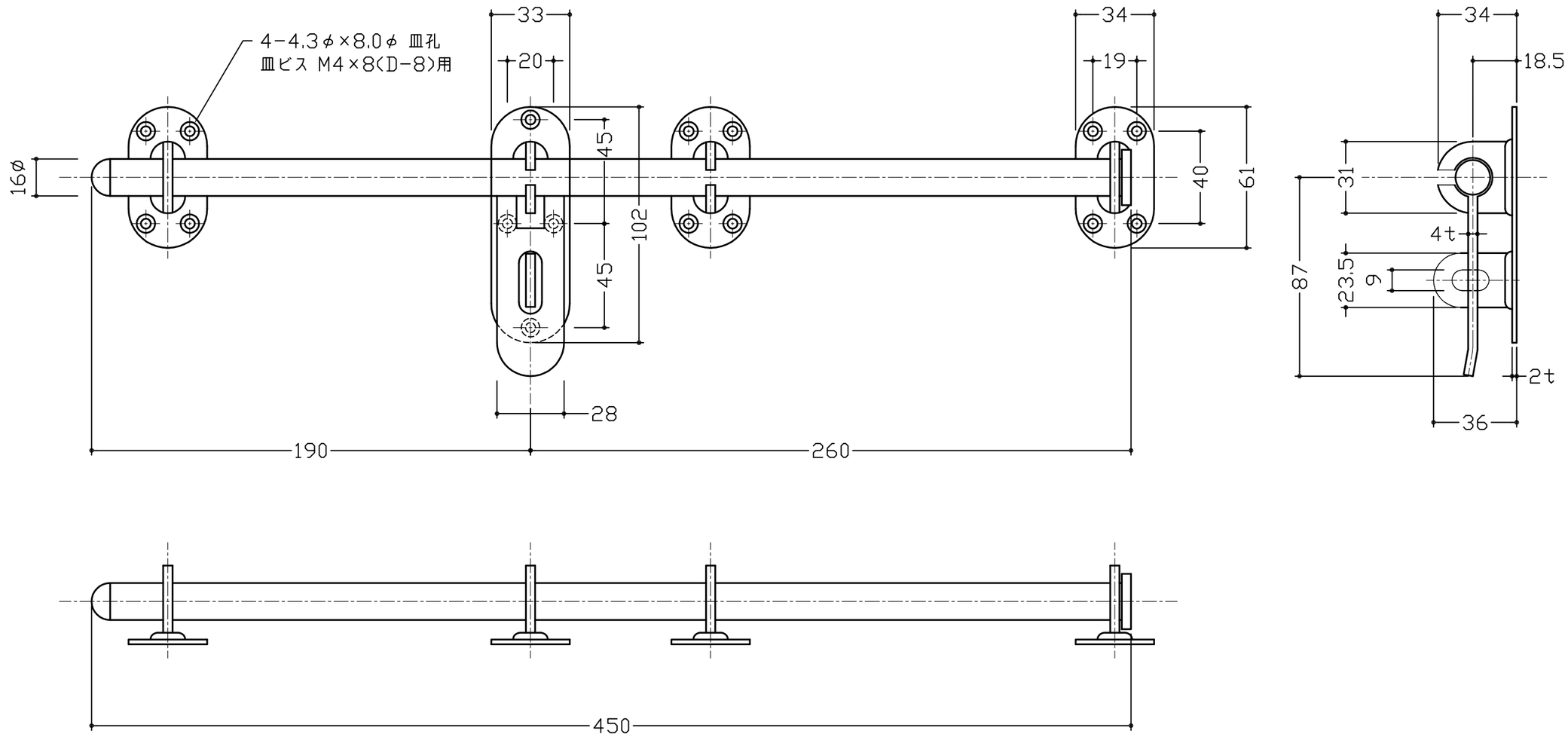

※A皿タップネジ 3.5φ×25：16本付属(SUSXM7)

No	訂 正 箇 所	年 月 日	訂正者
3			
2			
1			

設 計	製 図	検 図	承 認	尺度 1：2	材質 SUS−304	図番	品番 21−S−450
				日付 2016/5/16	仕上 電解研磨	品名 ステンレスカンヌキ締り	

図 番	番号	品 名	個数	材 質	備 考