File_No. H11-002-11

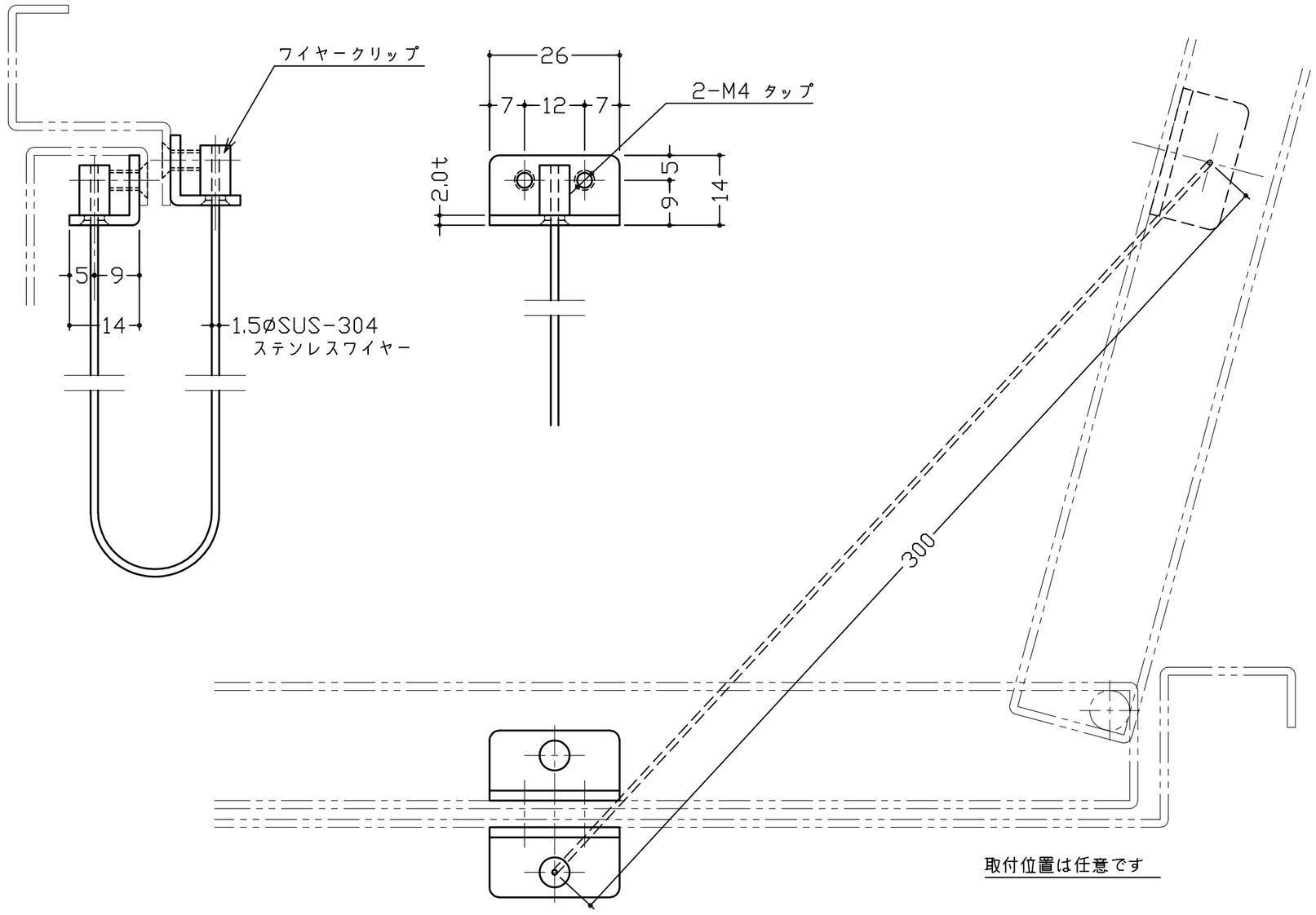

※取付ビスは、別途ご用意願います。

No	訂正箇所	年月日	訂正者
3			
2			
1			

図番	番号	品名	個数	材質	備考

設計	製図	検図	承認	尺度 1:1	材質 SUS-304	図番	品番 2422
				日付 2016/5/13	仕上 2B	品名	点検口扉用ワイヤーストッパー