File_No. H02-005-21

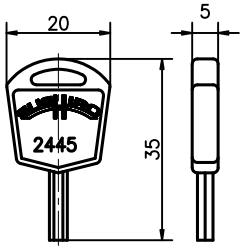

付属キー　1本付属

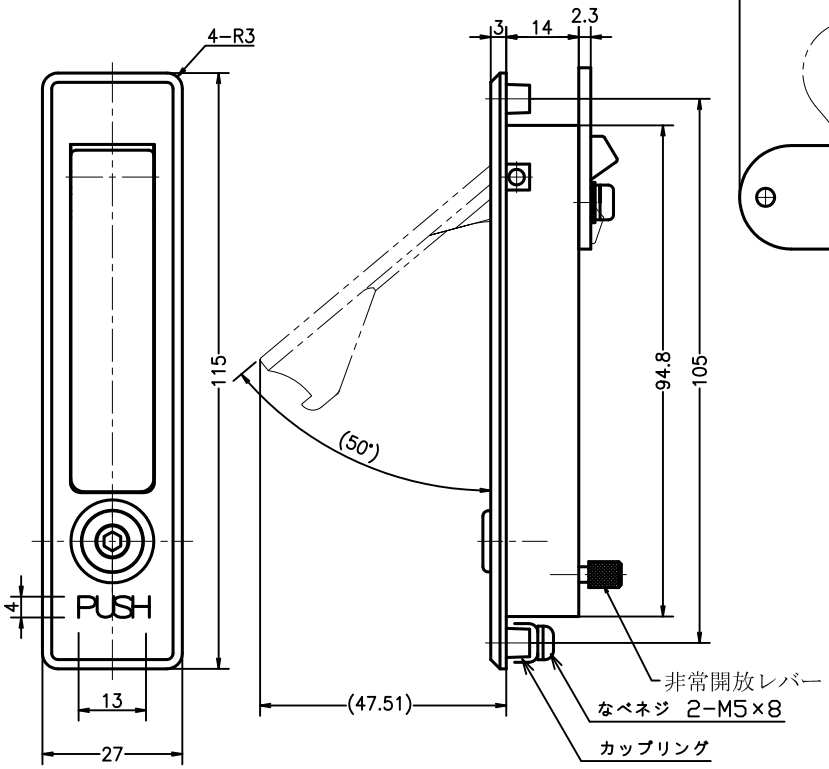

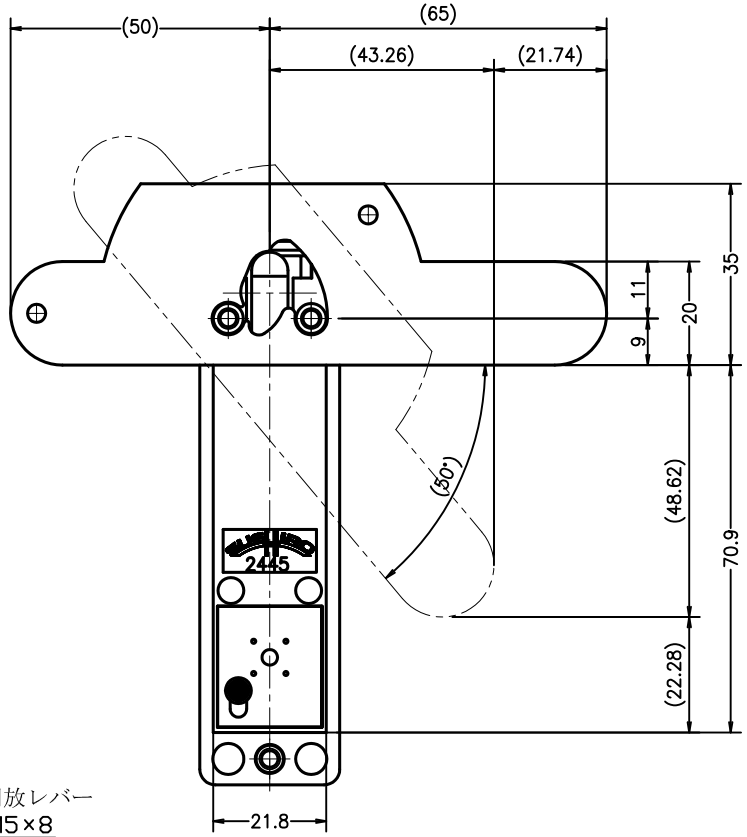

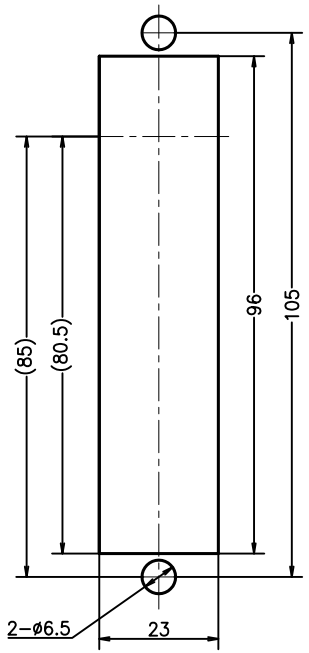

パネル切欠き寸法図

※ハンドル止金および取付ビスセット付属
※2445-KE-2のみ、専用キー1本付属しております。

No	訂正箇所	年	月	日	訂正者
3					
2					
1					

設計	製図	検図	承認	尺度	1:1	材質	ZDC2	図番		品番	2445-KE-2
				日付	2021/9/1	仕上	ｻﾃﾝｸﾛｰﾑﾒｯｷ+ｸﾘｱ塗装	品名	平面ハンドル		

図番	番号	品名	個数	材質	備考