File_No. H03-003-20

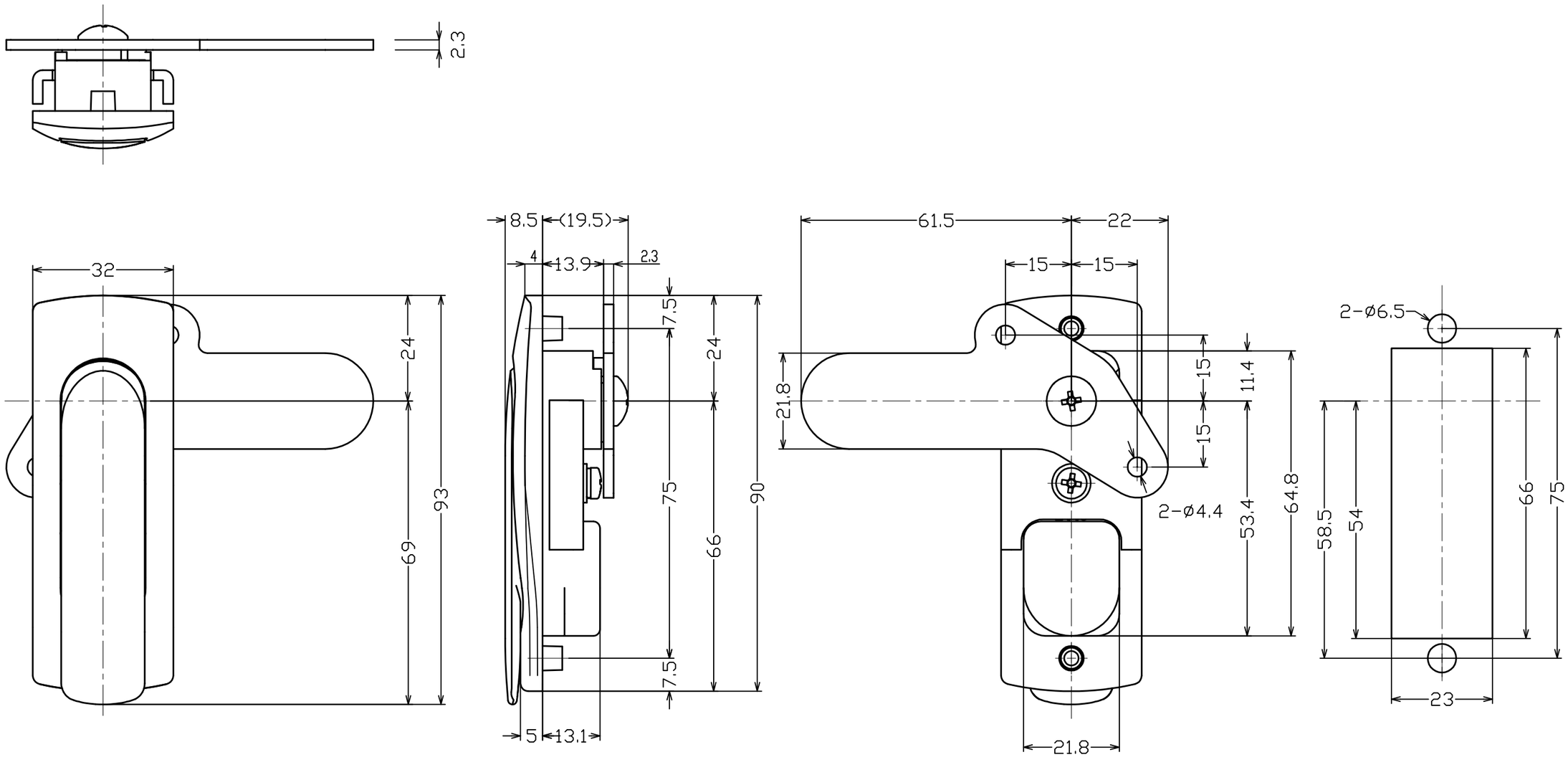

パネル切欠き寸法図

※ハンドル止金および取付ビスセット付属

No	訂正箇所	年月日	訂正者
3			
2			
1			

図番	番号	品名	個数	材質	備考

設計	製図	検図	承認	尺度 1:1	材質 ZDC2	図番	品番 2448-3
				日付 2016/5/13	仕上 サテンクロムメッキ	品名	回転式平面ハンドル