File_No. L01-004-20

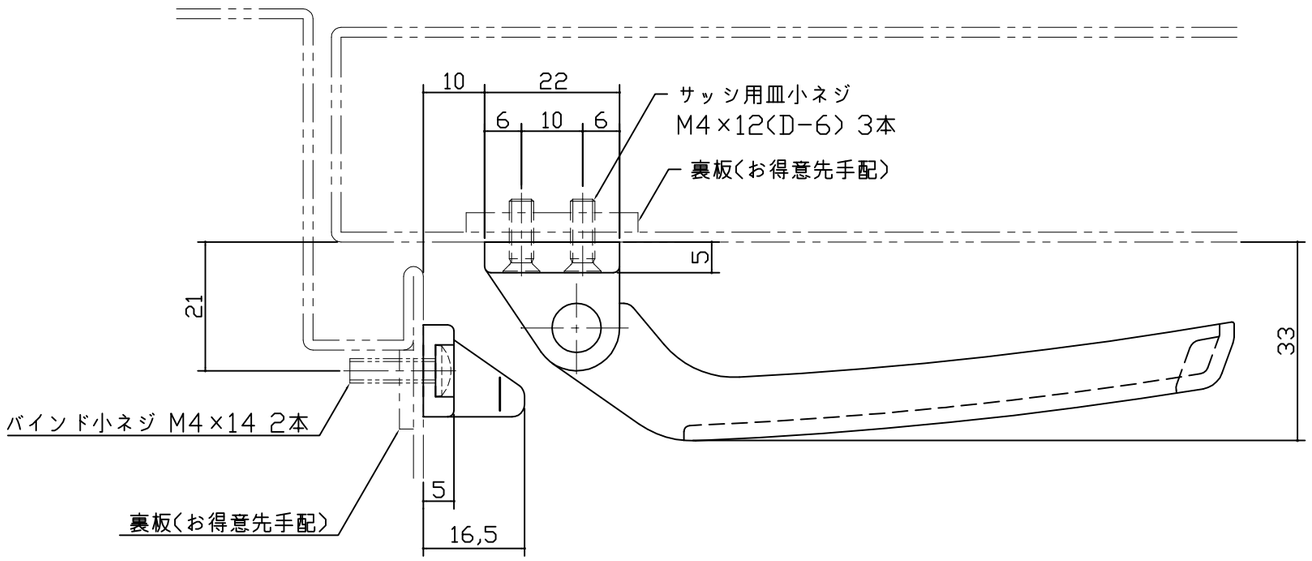

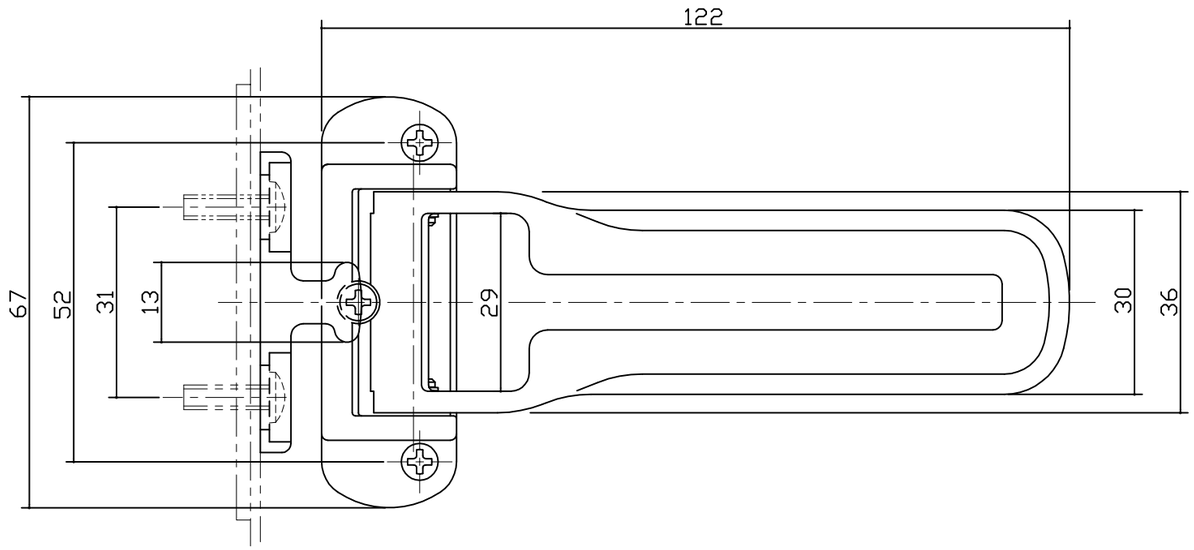

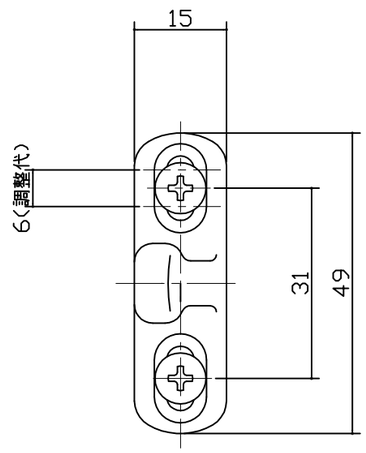

3			
2			
1			
No	訂 正 箇 所	年 月 日	訂正者

図 番	番号	品 名	個数	材 質	備 考

設 計	製 図	検 図	承 認	尺度 1:1	材質 ZDC2	図番	品番 304
				日付 2016/9/20	仕上 シルバー塗装	品名 耐震ドア対応ドアーファスナー	