File_No. C01-004-10

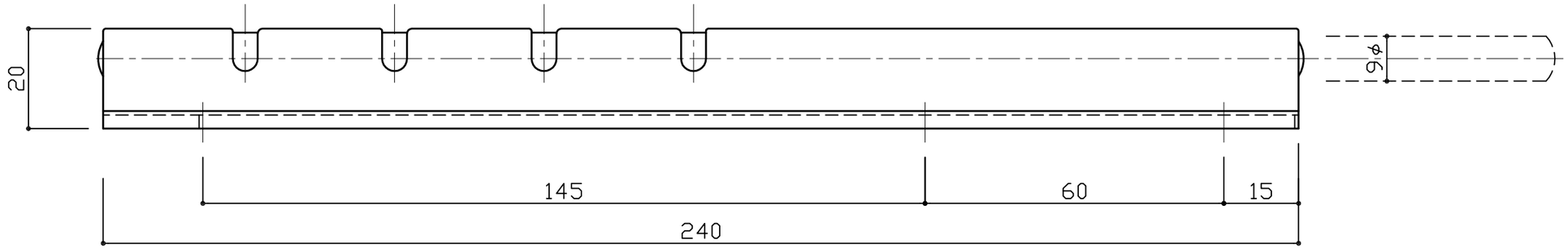

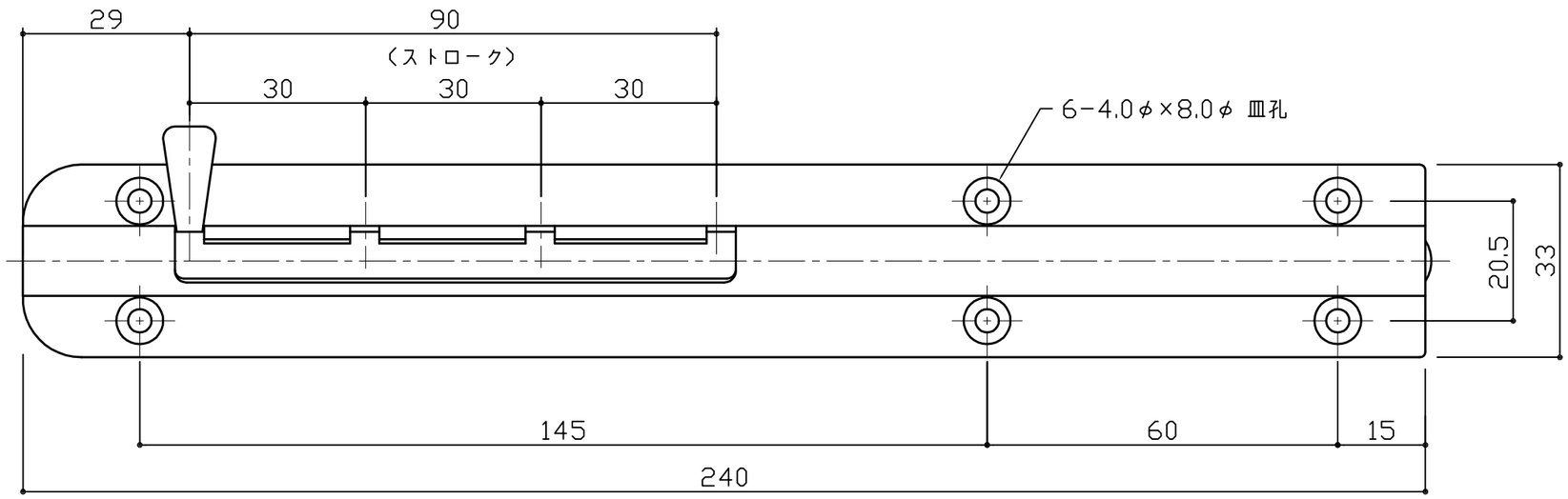

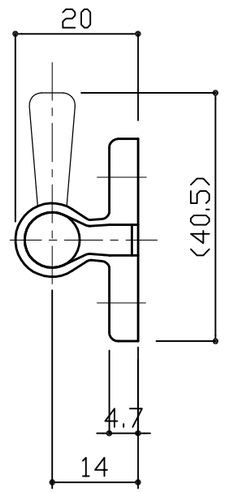

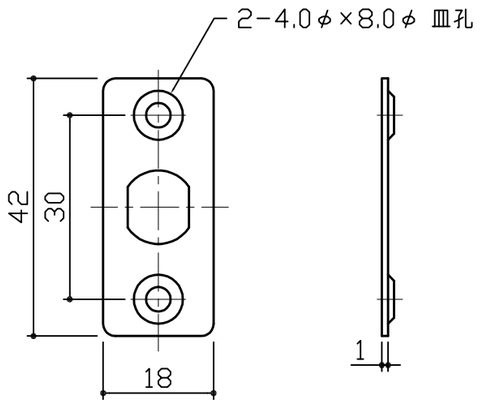

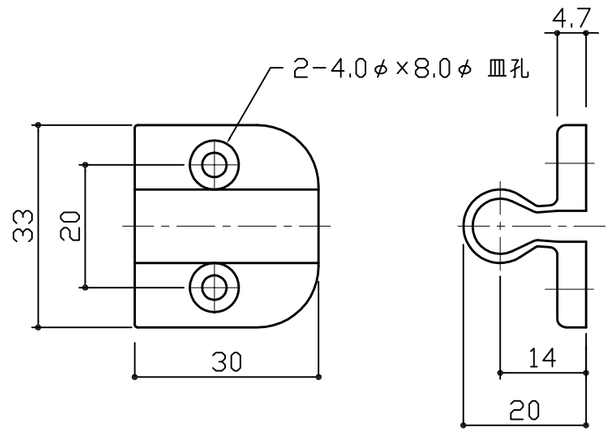

受座 1個、平受け 1枚付属
皿木ネジ 3.5φ×20 8本付属

No	訂正箇所	年月日	訂正者
3			
2			
1			

図番	番号	品名	個数	材質	備考

設計	製図	検図	承認	尺度	1:1	材質	SUS-304	図番		品番	329
				日付	2016/5/12	仕上	ヘアーライン	品名	ステンレス丸落シ		