File_No. M02-003-10

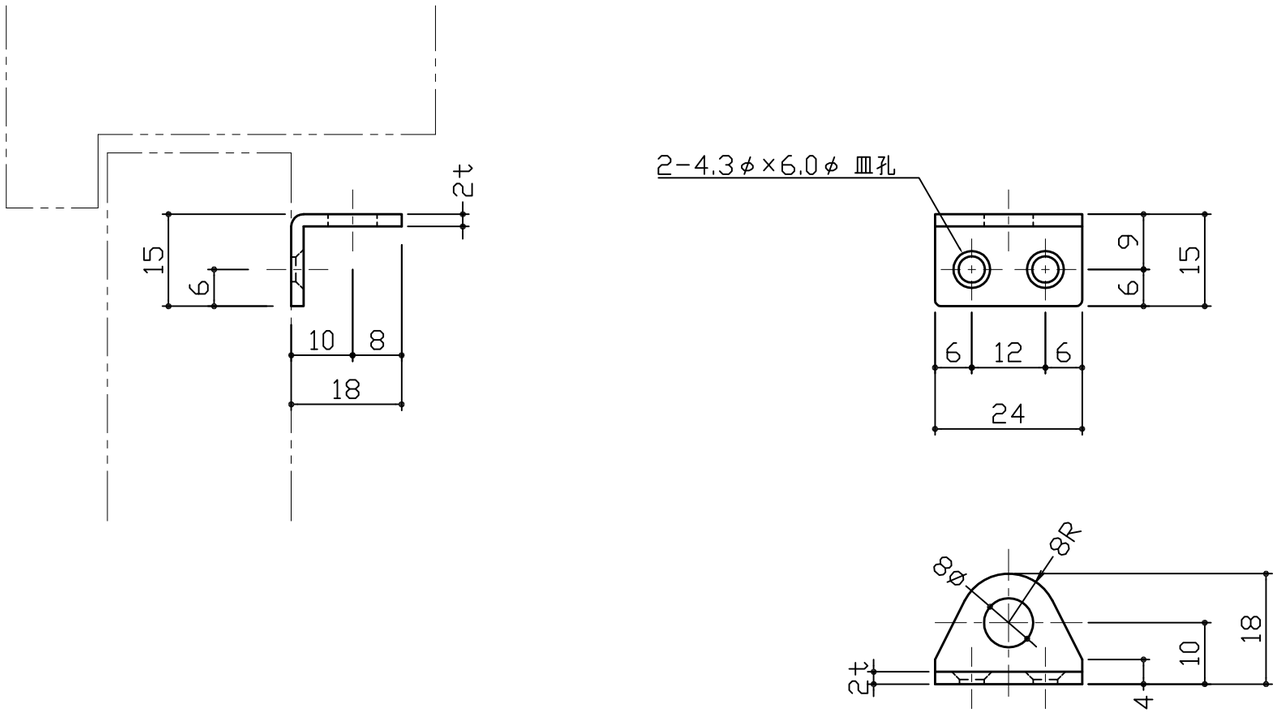

No	訂正箇所	年月日	訂正者
3			
2			
1			

設計	製図	検図	承認	尺度 1:1	材質 SUS-304	図番	品番 374-S
				日付 2016/5/16	仕上 電解研磨	品名 リングブラケット	

図番	番号	品名	個数	材質	備考