File_No. I03-003-20

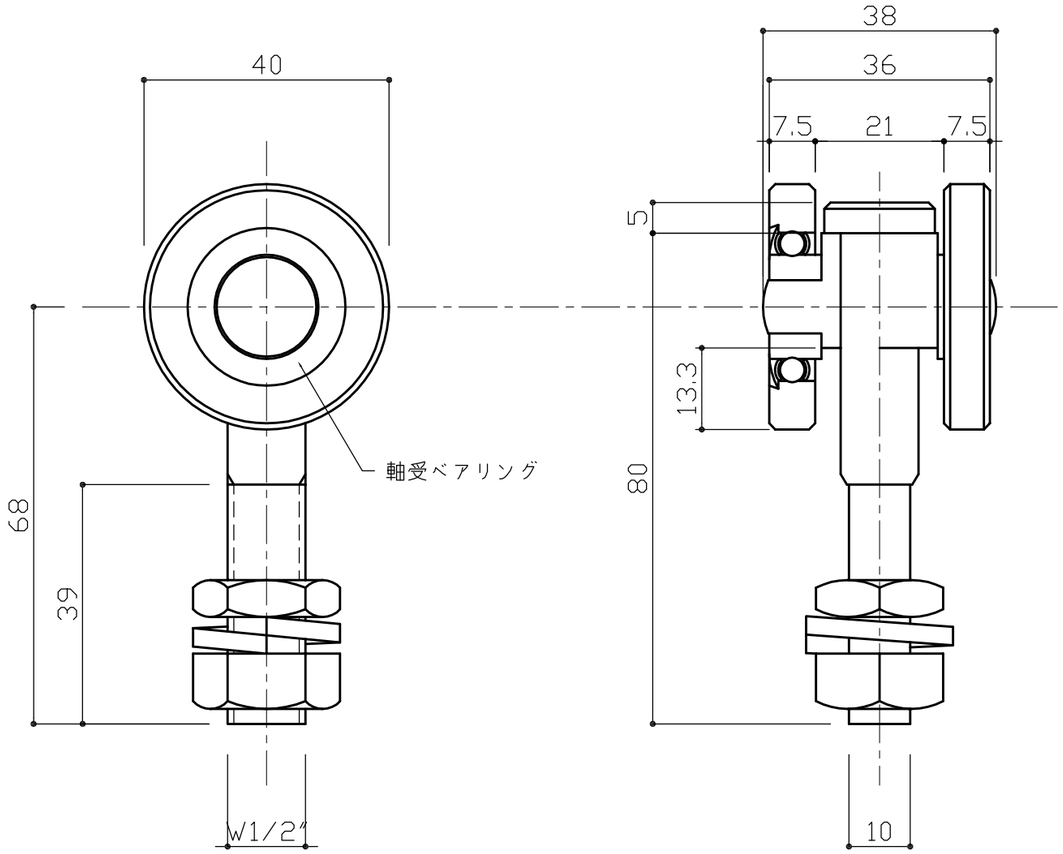

42NS

標準耐荷重：50kg（扉1枚に対し2個吊り）

※車輪の台数を多くしても耐荷重が増えず、
扉自体に変形などの要因となりますので、
ハンガーローラーの数は、扉一枚に対し2個としてください。

No	訂正箇所	年月日	訂正者
3			
2			
1			

図番	番号	品名	個数	材質	備考

設計	製図	検図	承認	尺度 1：1	材質 SUS-304、SUS-303	図番	品番 42NS
				日付 2016/11/7	仕上 －	品名 ハンガーローラー二ツ車	