File_No. I03-006-20

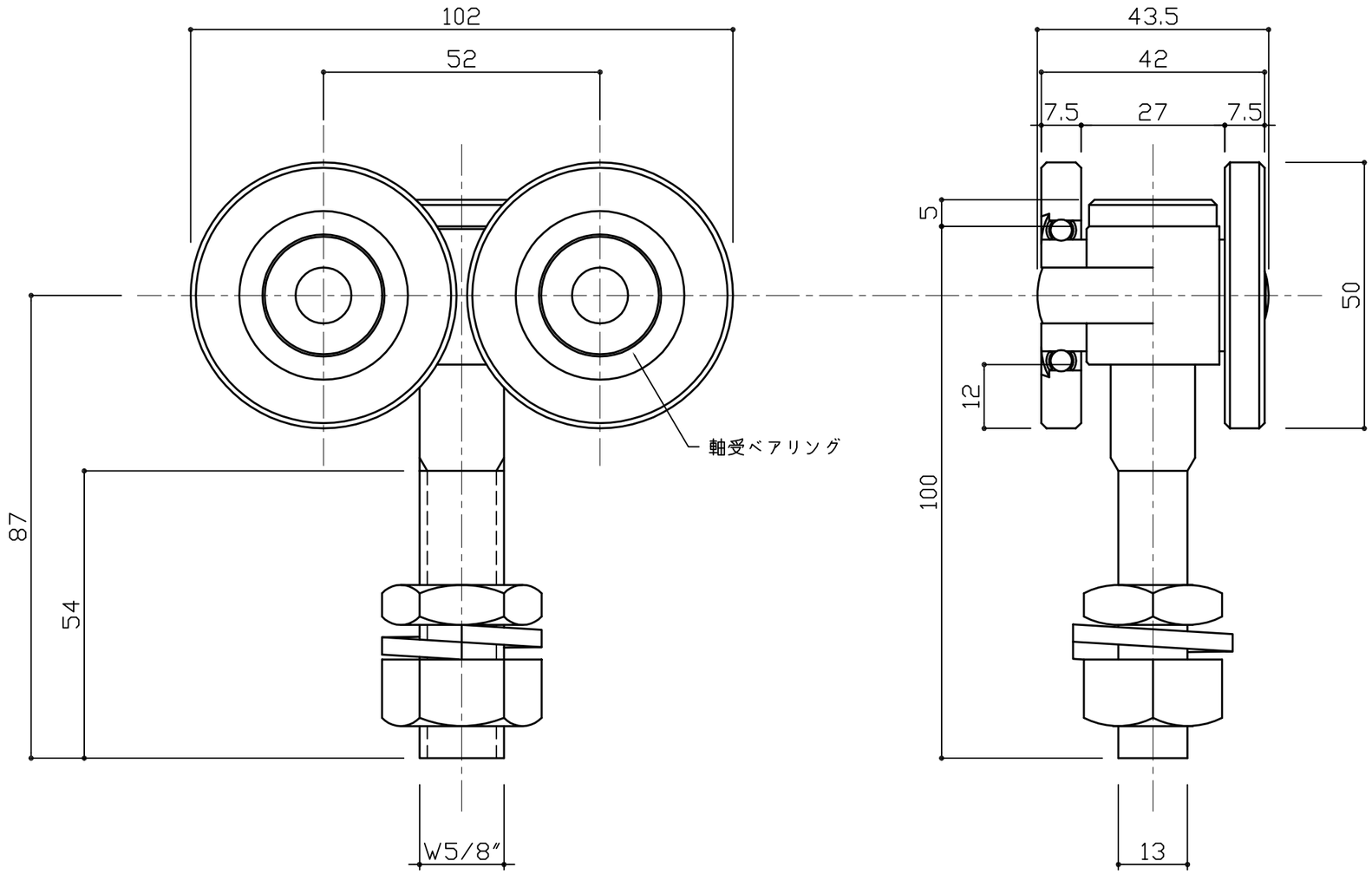

54N

標準耐荷重：150kg（扉1枚に対し2個吊り）

※車輪の台数を多くしても耐荷重が増えず、
扉自体に変形などの要因となりますので、
ハンガーローラーの数は、扉一枚に対し2個としてください。

図番	番号	品名	個数	材質	備考
		54N		SS400	ﾕﾆｸﾛｰﾑﾒｯｷ

No	訂正箇所	年月日	訂正者
3			
2			
1			

設計	製図	検図	承認				
				尺度 1:1	材質 図示による	図番	品番 54N
				日付 2016/10/20	仕上 図示による	品名	ハンガーローラー四ツ車