File_No. I02-004-10

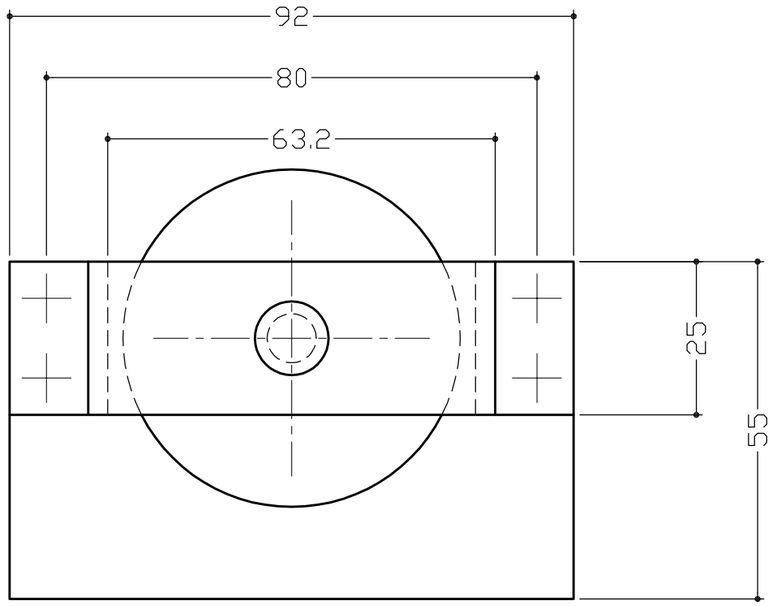

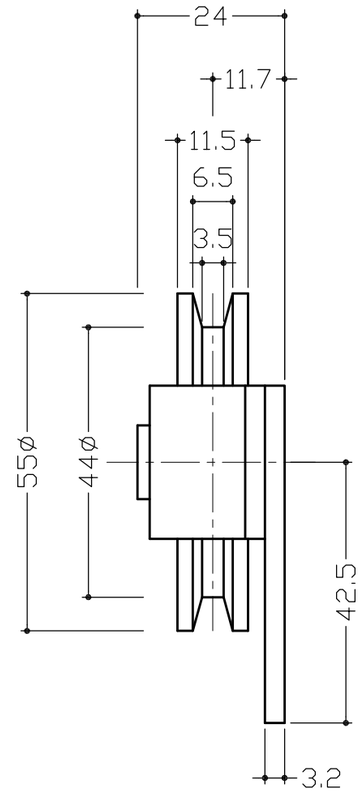

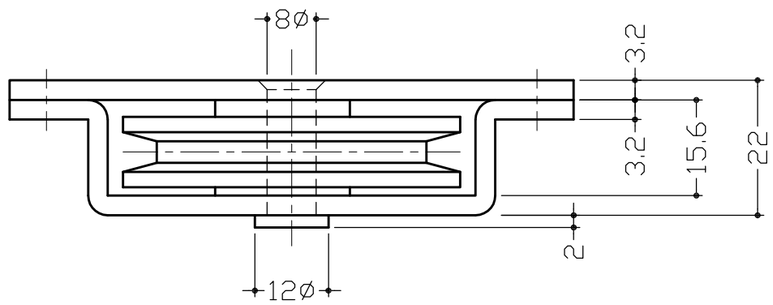

617

標準耐荷重：60kg〈扉1枚に対し2個〉

※車輪の台数を多くしても耐荷重が増えず、
扉自体に変形などの要因となりますので、
扉一枚に対する上吊り車の数は、2個としてください。

No	訂正箇所	年月日	訂正者
3			
2			
1			

図番	番号	品名	個数	材質	備考

設計	製図	検図	承認	尺度 1:1	材質 SS400	図番	品番 617
				日付 2016/10/13	仕上 三価クロメート	品名 上吊車	