File_No. A09-001-21

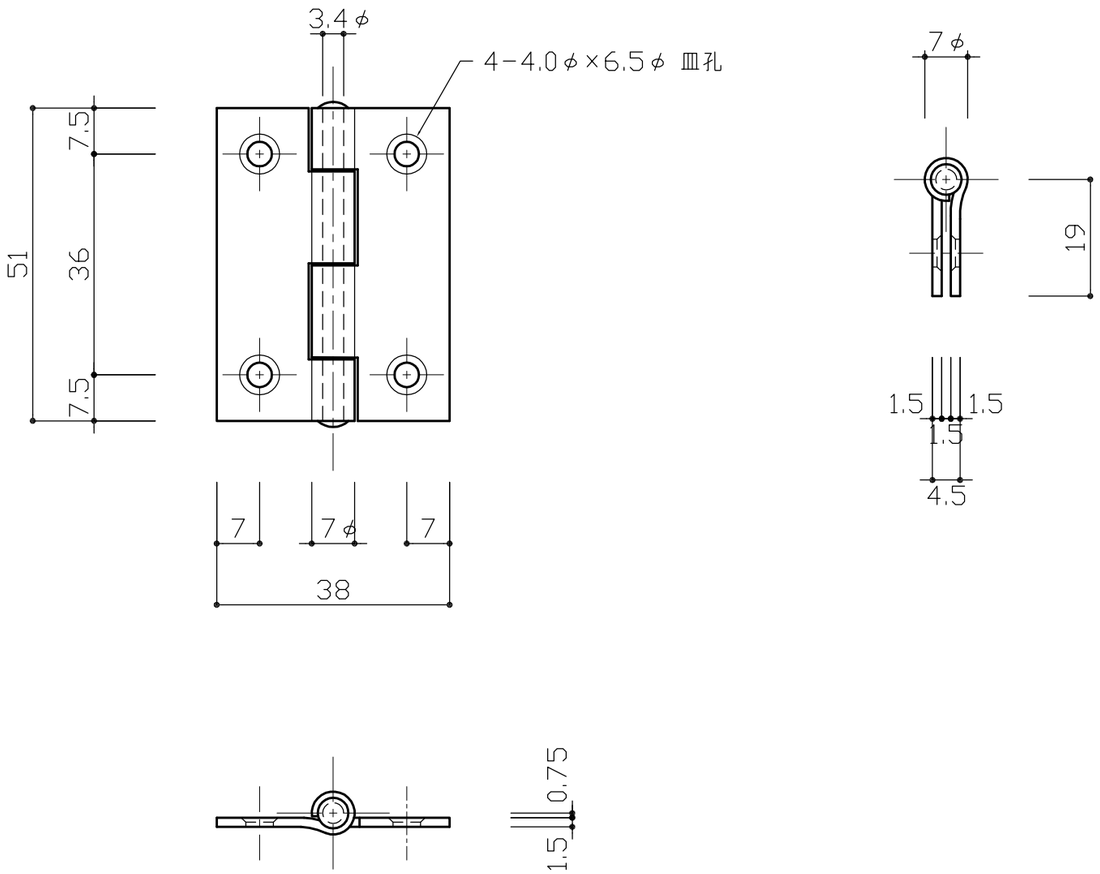

※皿木ネジ：φ2.7×16 4本付属

3			
2			
1			
No	訂 正 箇 所	年 月 日	訂正者

図 番	番号	品 名	個数	材 質	備 考
		軸芯	1	SUS-304	
		羽根	2	〃	

設 計	製 図	検 図	承 認	尺度 1:1	材質 SUS-304	図番	品番 851
				日付 2018/3/13	仕上 ヘアライン	品名	ステンレス板丁番