File_No. L09-001-20

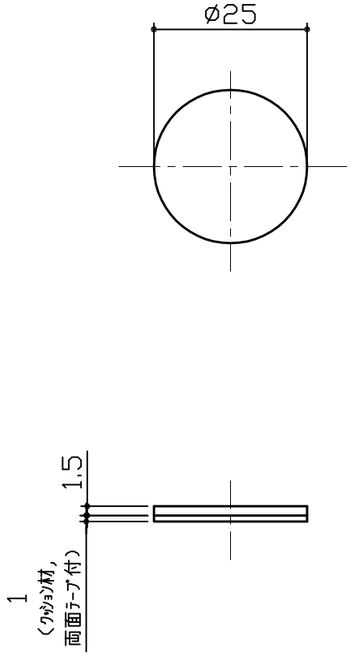

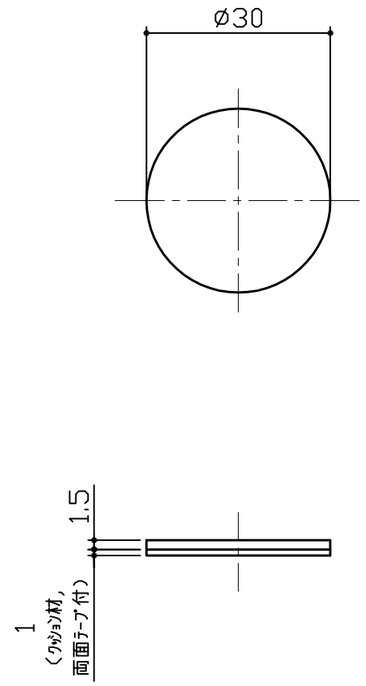

DS12-001：ヘアライン仕上げ

DS12-002：鏡面仕上げ

DS13-001：ヘアライン仕上げ

DS13-002：鏡面仕上げ

No	訂正箇所	年月日	訂正者
3			
2			
1			

設計	製図	検図	承認	尺度 1:1	材質 SUS-304	図番	品番 DS12, DS13
				日付 2016/5/13	仕上 図示による	品名 ドアサイン	3

図番	番号	品名	個数	材質	備考