SUG-28

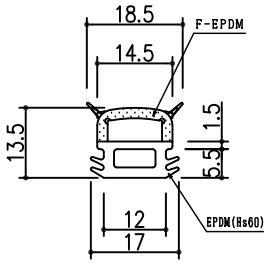

本体材質　：F-EPDMゴム
ベース材質：EPDMゴム
色　　：黒色

SUG-14

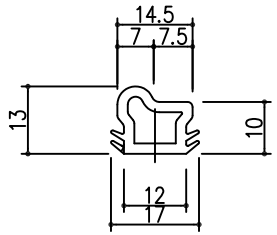

本体材質　：軟質塩ビ
色　　：黒色

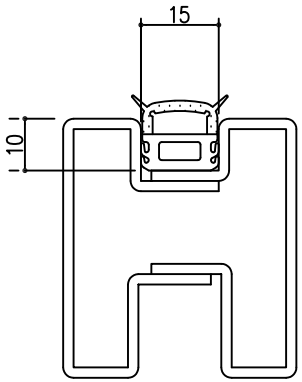

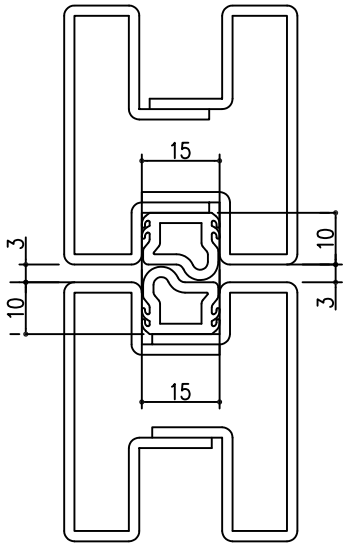

No	訂　正　箇　所	年 月 日	訂正者
3			
2			
1			

設　計	製　図	検　図	承　認	尺度	1：1	材質	図示による	図番		品番	SUG-28、SUG-14
				日付	2021/9/1	仕上	図示による	品名	戸当りゴム		

図　番	番号	品　名	個数	材　質	備　考